YARIMKÜRE İNŞAAT MÜMESSİLLİK TURİZM İTHALAT İHRACAT SANAYİ VE TİCARET LİMİTED ŞİRKETİ

Address:
Mutlukent Mahallesi
Ankara 85 Sitesi
2020. Sokak No.21
Beysukent, Çankaya
06800 Ankara
Türkiye
Doğanbey V.D. 9380023742

Tel: +90-312-236 3217
Mobile: +90-532-2818466
Fax: +90-312-236 0276
Email: ayhan@hempipe.com
Web: www.hempipe.com
Tic.Sic./Reg. No.79333
Ticaret Oda / CoC No.3/6750
ISO 9001:2008 Certificate No. 55929

BASINÇLANDIRMA POMPALARI

Basınçlandırma pompaları, boru hatlarının hidrostatik testlerinde, boru hattındaki suyun basınçlandırılması maksadıyla kullanılmaktadır. Bu pompalardaki yüksek basınç, üçlü silindirik tip pistonlu (triplex plunger pump) pompa bloğundan sağlanmaktadır. Silindirik pistonlu pompalar, düzgün yüzeyli bir silindirik pistonun sabit bir yüksek basınç contasından kayarak ileri geri hareket ettiği gidip gelmeli pozitif yer değiştirmeli pompalardır.

Bir gidip gelmeli pompada, emme kursu sırasında bir hacim sıvı silindirle emme vanasından çekilmekte ve basma kursunda basma vanasından pozitif basınç altında basılmaktadır. Pompanın debisi doğrudan pompanın dakikadaki vuruşuyla orantılıdır. Bu pompalarda üç adet eş zamanlı hareket eden silindirik pistonlar sıvıları yüksek basınçta en az vuruşla basmaktadır.

(Basma Çek Vanası)

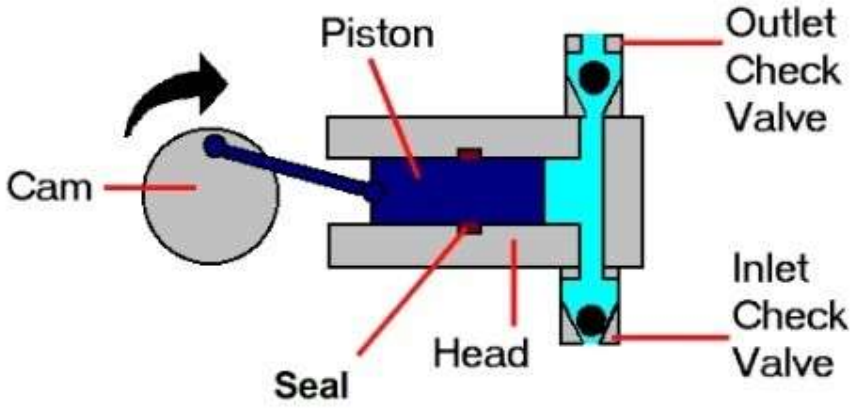

(Emme Çek Vanası)

(Sızdırmazlık contası)

Üçlü pompalar, üç standart pistonlu ya da üç silindirik pistonlu tipte olabilir. Üç standart pistonlu pompalarda pistonlar eksantrik ile değil, krank mili ile hareket ettirilir. Mekanik tahrikli emme vanası ve hareket eden piston çanakların olduğu pompa tasarımı çok güçlü emiş ve 100 kg/cm2 basınç sağlamaktadır. Özel üretilmiş sabit tip contaları ve aynı eksende hareket eden seramik silindirleri olan silindirik pistonlu pompalar 700 kg/cm2 gibi çok daha yüksek basınç sağlamaktadır.

(Pistonlu) (Silindirli)

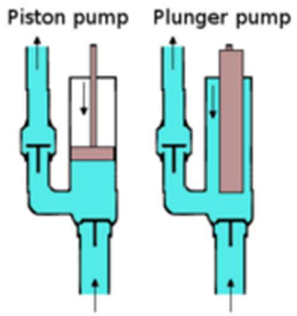

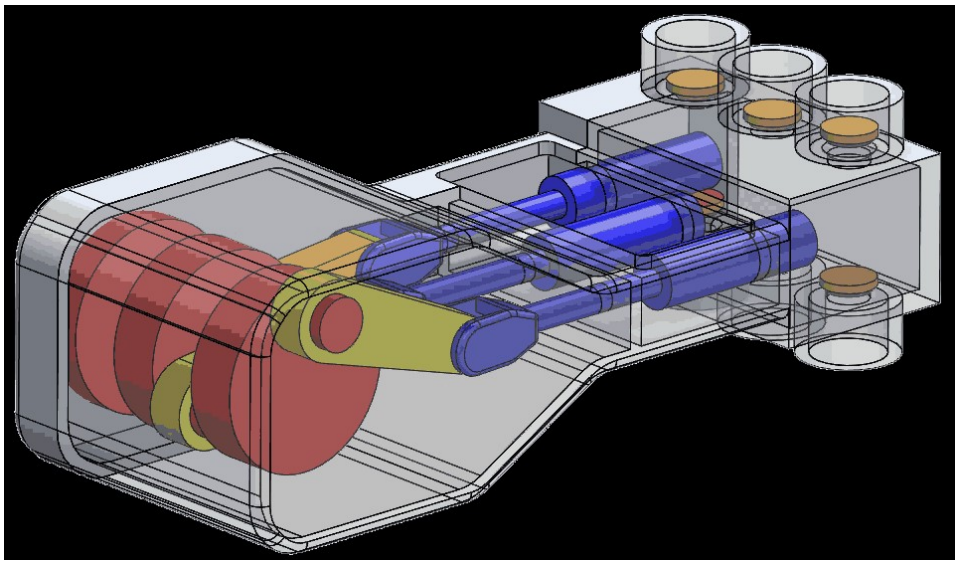

Krank mili ile çalışan üç silindirik pistonlu pompa

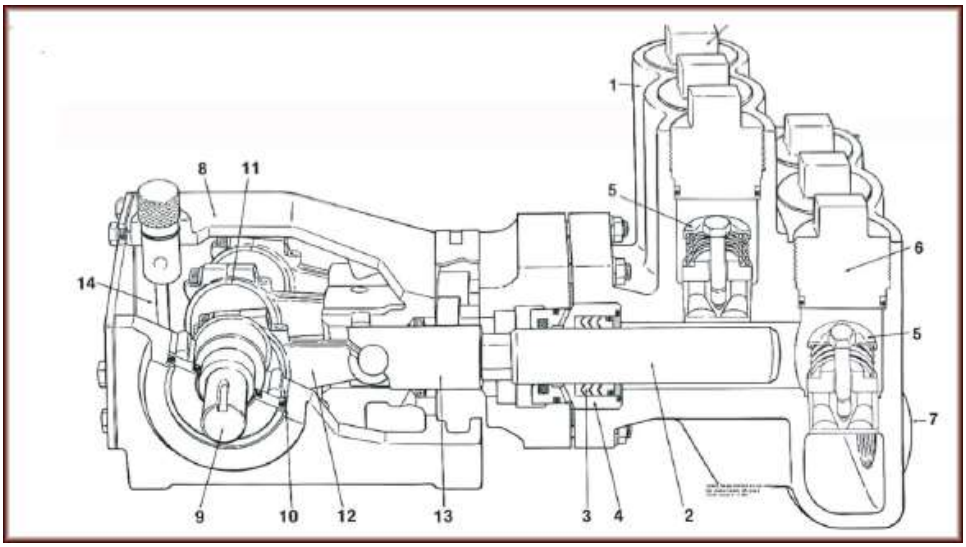

Eksantrik mili ile çalışan üç silindirik pistonlu pompa

Pompa kapasiteleri boru hattının hacmine, profiline ve test bölümlerinin uzunluklarına ve kot farkına göre değişmektedir. Şirketimiz basınçlandırma pompalarını isteğe bağlı olarak dizel veya elektrik motorlu olarak temin etmektedir.

Üçlü silindirik pistonlu pompalar çok farklı debi ve basınçta üretilmektedir. İhtiyaca göre pompa bloğu seçilmekte ve şase üzerinde elektrik veya dizel motora bağlanarak hazırlanmaktadır.. Boru hatları basınçlandırmada kullanılmak üzere 100 bardan 200 bara kadar ya da talep üzerine daha yüksek basınçlarda muhtelif debilerde pompa hazırlanabilmektedir.

Farklı uygulamalar için çok daha yüksek basınçlı üçlü silindirik pistonlu pompalar bulunmaktadır.

Dizel motorlu yüksek basınç, yüksek debili pompa (önden görünüş)

Dizel motorlu yüksek basınç, yüksek debili pompa (arkadan görünüş)

Dizel motorlu düşük debili (15 l/dak.)

Elektrik motorlu pompa